9 SPARE PARTS KIT / RESERVDELAR SOM DELAR / ERSATZTEIL-SET / JEU DE PIÈCES

SEAL KIT 184946 (all peumatic B and F staplers)

Includ all parts as Fig. 17.

LUBRICATON (foot valve)

184948 Permanent greas 70 gr

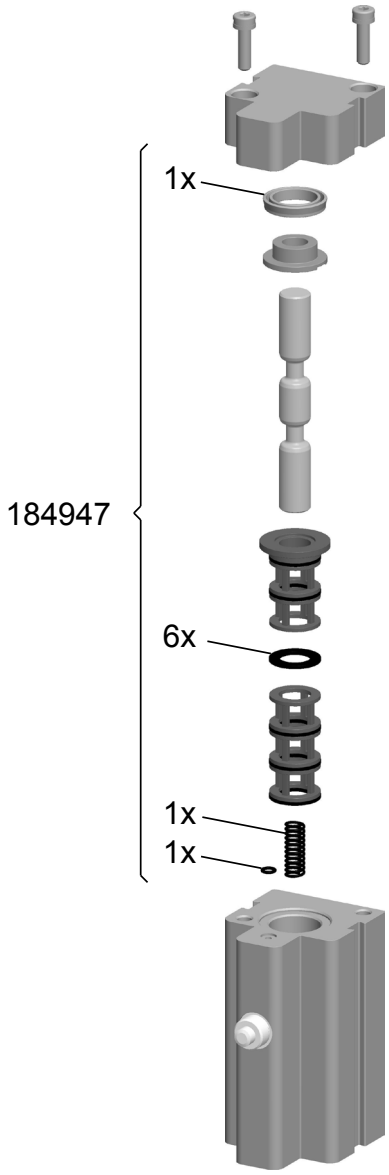

Fig. 17

991067 FAST DEAERATOR (all pneumatic B and F staplers)

Seal as Fig. 18.

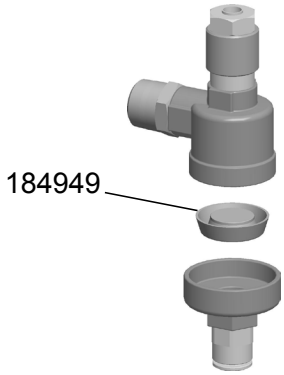

Fig. 18

9

Pos.	Part No. Artikelnr. Artikel-Nr.	Parts list F53PN When ordering please indicate part number Part Name	Reservdelslista F53PN Vid beställning var vänlig ange artikelnummera Benämning	Teileliste F53PN Bei Bestellungen immer Artikel-Nr. angeben Bennenung	Quantity Antal Stückzahl
1	150332	Spacer	Lagerdistansring	Distanzring	4
2	163241	Lever left	Hävarm vänster	Hebelarm links	1
3	163240	Lever right	Hävarm höger	Hebelarm rechts	1
4	947014	Washer	Planbricka	U-Scheibe	2
5	946558	Screw	Skruv	Sechskantschraube	5
6	132204	Stapling head	Häfthuvud	Heftkopf	1
7	946516	Screw	Skruv	Zylinderschraube	2
9	139284	Protector	Skydd	Schutzabdeckung	1
10	134124	Link	Apparatlänk komplett	Gelenk	2
12	947015	Washer	Axelsäkring	Scheibe	2-
13	146182	Nut	Mutter	Mutter	1
14	975003	Cup spring	Tallriksfjäder	Tellerfeder	2
15	150225	Bushing	Bussning	Büchse	2
16	156767	Bracket	Konsol	Support	1
17	146183	Pin	Axel	Sechskantschraube	1
*18	158146	Anvil	Häftstäd	Rillplatte	1
19	946524	Screw	Skruv	Zylinderschraube	1
20	951001	Clip	Axelsäkring	Achsensicherung	2
21	149059	Bumper	Dämpare	Dämpfer	1
22	150262	Spacer	Distansring	Distanzring	1
25	153051	Rear foot	Bakre fot	Hinterer Fuss	1
27	163294	Upper knee	Övre knä	Plate	1
28	946044	Nut	Mutter	Mutter	1
29	991067	Fast deaerator	Snabbavluftare komplett	Entlüftungsventil	1
30	936003	Pneumatic cylinder	Pneumatisk cylinder	Druckluftzylinder	1
31	987171	Elbow	V-koppling	L-Steckverschraubung	1
34	981000	Pin	Axel	Zylinderstift	1
35	951010	Ciclip	Axelsäkring	Aussen-Sicherungsring	2
37	139546	Foot valve	Fotventil	Fussschalter	1
38	992001	Hose	Slang	Schlauch	
39	110315	Warning label	Varningsskylt	Warnhinweis	1
40	987063	Nippe	Insticksnippel	Nippel	2
41	971004	Sound absorber	Ljuddämpare	Schalldämpfer	2
42	987023	Nippe	Insticksnippel	Nippel	1
44	946785	Screw	Skruv	Zylinderschraube	6
45	947053	Washer	Bricka	U-Scheibe	12
46	150455	Spacer	Distans	Büchse	6
47	142160	Protector	Skydd	Schutzabdeckung	2
48	184946	Valve	Ventil	Schutzabdeckung	2

*** Recommended wear parts * Rekommenderade slitdelar * Empfohlene Verschleissteile**

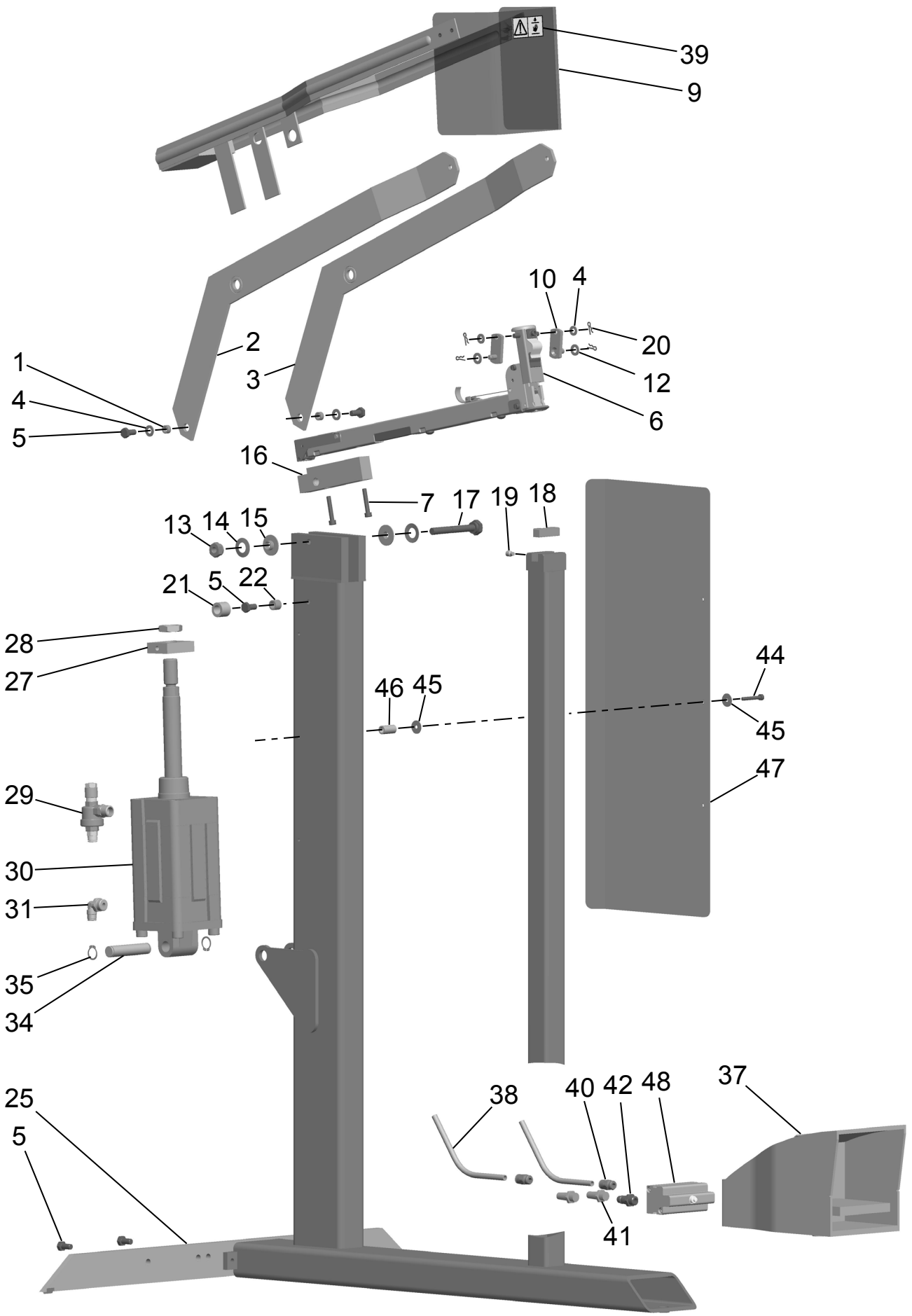
39
9
10
4
20
12
6
2
3
1
4
5
16
7
17
19
18
13
14
15
21
5
22
28
27
44
46
45
45
47
29
30
31
35
34
25
5
38
40
42
48
37
41

10

Parts list Head HH53/09-12
When ordering please indicate part number

Reservdelslista HH53/09-12
Vid beställning var vänlig ange artikelnummera

Teileliste Heftkopf HH53/09-12
Bei Bestellungen immer Artikel-Nr. angeben

Pos.	Part No. Artikelnr. Artikel-Nr.	Part Name	Benämning	Bennenung	Quantity Antal Stückzahl
	132204	**Stapling head cpl.**	**Häfthuvud komplett**	**Heftkopf kpl.**	
1	946009	Nut	Mutter	Mutter	2
2	162600	Rail, inner	Klammerbana inre	Innere Schiene	1
3	132557	Rail, outer	Klammerbana yttre	Äusserer Schiene	1
4	946615	Screw	Skruv	Schraube	3
6	145031	Spring pin	Spännstift	Spannstift	1
7	132704	Magazine	Klammermagasin	Magazin	1
8	157000	Carton protector	Kartongskydd	Kartonschutz	1
9	946502	Screw	Skruv	Schraube	1
11	150147	Spring roller	Fjäderdistans	Federrolle	2
12	951035	Circlip	Axelsäkring	Seegerring	2
* 13	174032	Pucher spring	Frammatarfjäder	Scheiberfeder	1
14	945010	Tension pin	Spännstift	Spannstift	1
15	133041	Pusher	Frammatare	Schieber	1
16	145073	Rivet	Nit	Niet	1
17	162167	Breech	Slutstycke	Verschlusstück	1
18	174030	Spring	Fjäder	Feder	1
19	160044	Catch	Spärr	Sperre	1
20	139103	Breech compl.	Slutstycke kompl.	Verschlusstück kompl.	1
21	181001	Plunger head pin	Tryckledarpinne	Schlagkopfstift	1
22	157003	Plunger head	Tryckknapp	Schlagkopf	1
23	133508	Plunger carrier	Tryckledare	Schlagfürer	1
27	133501	Plunger head compl.	Tryckledare kompl.	Schlagkopf kompl.	1
28	134026	Screw compl.	Låsskruv kompl.	Schraube kompl.	1
29	147001	Square washer	Fjäderskydd	Vierkantscheibe	1
30	174014	Trip block spring	Spärrfjäder	Sperrfeder	2
31	160026	Staple trip block	Klammerspärr	Klammersperre	1
* 32	173001	Return spring	Retur fjäder	Rückstellfeder	1
33	156204	Spring holder	Fjäderhållare	Federhalterung	1
* 34	164003	Driver blade	Drivare	Treiber	1
35	946507	Screw	Skruv	Scraube	1
36	947002	Lock washer	Låsbricka	Sicherungsscheibe	2
37	162017	Side plate right	Mantelplåt höger	Seitenplatte, rechts	1
38	162016	Side plate left	Mantelplåt vänster	Seitenplatte, links	1
39	946508	Screw	Skruv	Schraube	1
40	173000	Spring	Returfjäder	Feder	1
41	161000	Staple guide block	Klammerledare	Klammerführer	1

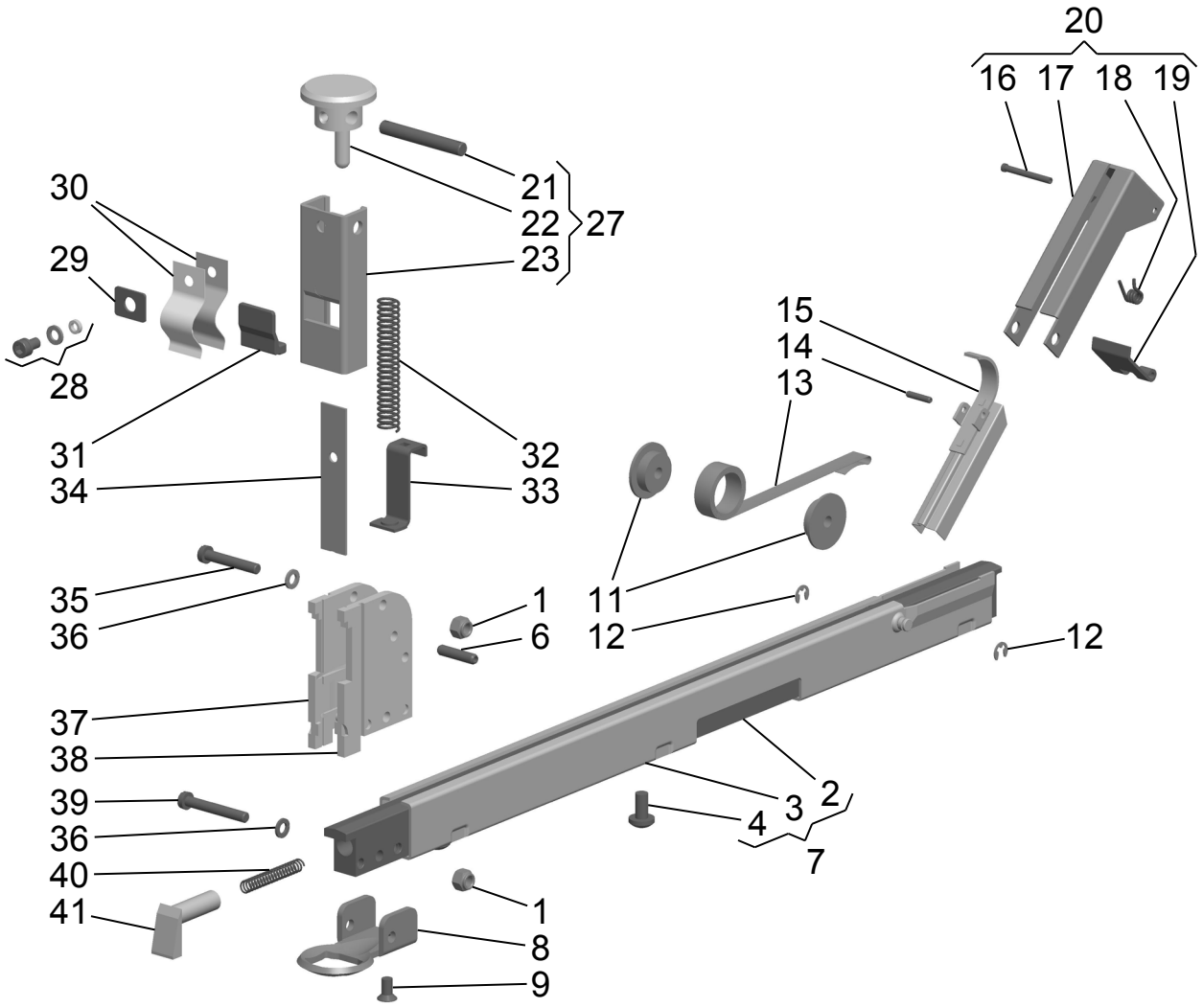
20
16
17
18
19
21
22
27
23
30
29
28
31
34
32
33
15
14
13
35
36
1
6
11
12
12
37
38
39
36
40
41
2
3
4
7
1
8
9

Notes